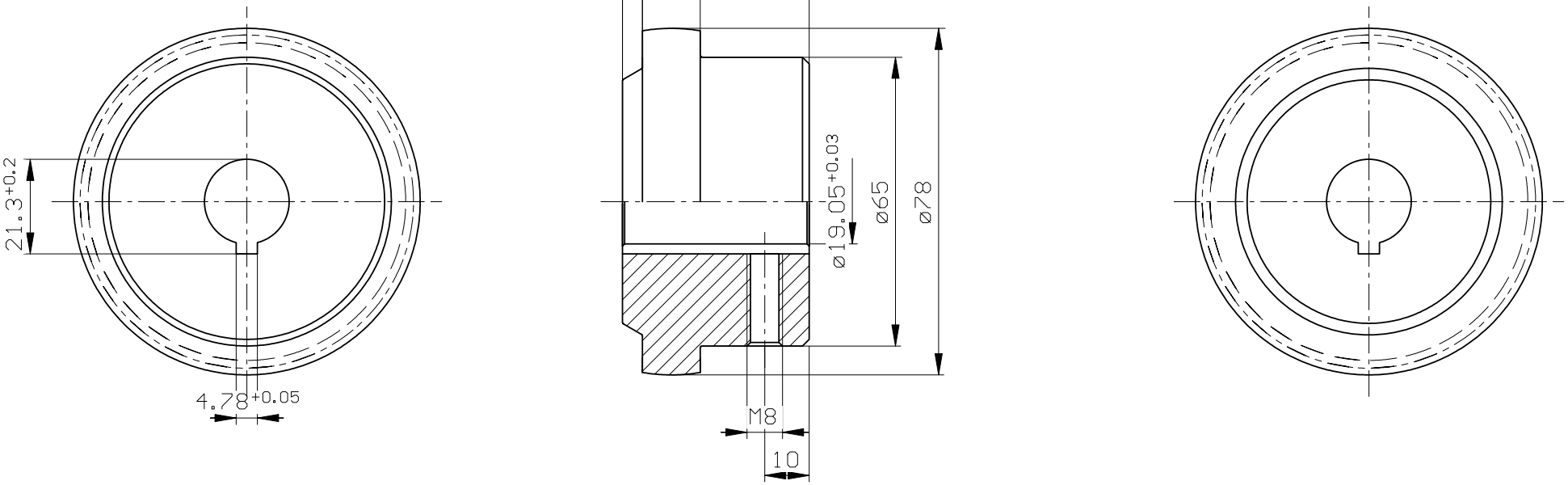

Mass- und Konstruktionsänderungen behalten wir uns vor.

	Oberflaechenguete nach DIN ISO 1302 Reihe 2 Surface quality acc. to DIN ISO 1302 line 2				Schutzvermerk nach ISO 16016 beachten Note protection mark acc. to ISO 16016	
	Allgemeintoleranz nach DIN ISO 2768-mH General tolerances acc. to DIN ISO 2768-mH			Masstab Scale	1: 0.97	Format DIN Size A3
				KTR Systems GmbH D-48407 Rheine		

	gezeichnet drawn	Werkstoff Material		Teilnummer Part Number	Kz	Lfd.-Nr. Current number	Index Change
Datum date	13.11.2024	DIN					
Name name		Gewicht Weight					

BoWex