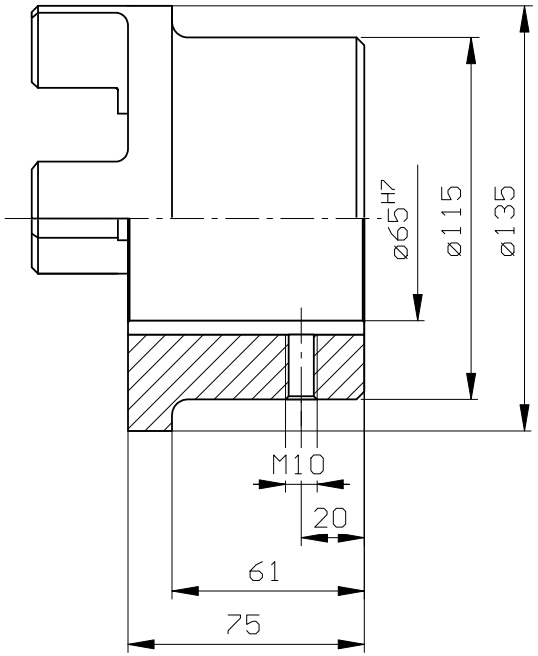

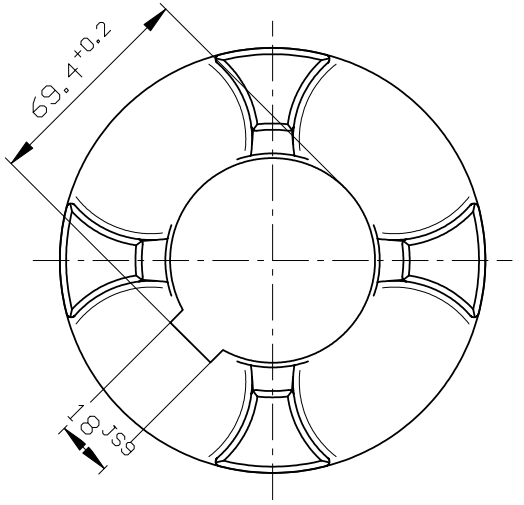

We reserve the right to make dimensional and design changes.

Order details				
1	1	ROTEX 65 GG	Hub 1.0 Ø65H7 key DIN 6885/1-JS9	020653006500
Pos.	No	Description		Part Number

Zg.-Nr.: 410916/

	gezeichnet drawn	Werkstoff Material		Teilnummer Part Number	Kz	Lfd.-Nr. Current number	Index Change
Datum date	25.01.2023	DIN					
Name name		Gewicht Weight					

Oberflaechenguete nach DIN ISO 1302 Reihe 2
Surface quality acc. to DIN ISO 1302 line 2

Schutzvermerk nach DIN 34 beachten
Note protection mark acc. to DIN 34

Allgemeintoleranz nach DIN ISO 2768-mH
General tolerances acc. to DIN ISO 2768-mH

Masstab Scale: 1: 1.69

Format DIN Size: A3

ROTEX® 65
Hub

KTR Systems GmbH
D-48407 Rheine